PL Instrukcja obsługi blokady motocyklowej z alarmem "GRENADE" AGM

Dziękujemy za wybranie blokady motocyklowej firmy AGM. Prosimy o uwazne zapoznanie się z niniejszą instrukcją obługi.
W razie pytań prosimy o kontakt: info@agm-bikers.com

Blokada z alarmem - części składowe (rys. 1)**:**
1. Korpus
2. Cylinder zamka i włącznik alarmu
3. Klucz
4. Trzpień blokujący
5. Uszczelka silikonowa
6. Bateria
7. Modul elektroniczny
8. Pokrywa zamykająca
9. Klamra
10. Śruba imbusowa

Korpus blokady jest wykonany z odpornego na udary nowoczesnego stopu cynkowego i w zależności od wersji kolorystycznej modelu wykończony najnowszymi technikami wybarwienia i zabezpieczenia: polerowanie, galwanizowanie, malowanie transferem wodnym, lakierowanie natryskowe, lakierowanie proszkowe.

Moduł elektroniczny umieszczony jest w obudowie wkładanej i wyjmowanej przez denko korpusu. Moduł jest wodoszczelny dzięki zastosowaniu uszczelnienia silikonowego. Denko korpusu wykonane jest ze stali, przez co nie ulega uszkodzeniom mechanicznym.

Bateria: w zestawie znajduje się litowo-jonowa bateria CR2 3V o długiej żywotności (6 - 10 miesięcy normalnego użytkowania). Częste włączanie i ekstremalne temperatury mogą skrócić żywotność baterii. Baterię należy zainstalować przed użyciem blokady.

Instalacja i wymiana baterii:
1. Odblokować cylinder przez przekręcenie kluczyka.
2. Przy pomocy klucza imbusowego (w zestawie) odkręcić śrubę mocującą.
3. Wyjąć moduł elektroniczny.
4. Zdjąć uszczelkę silikonową
5. Włożyć lub wymienić baterię uważając, aby nie uszkodzić i nie odgiąć blaszek stykowych. Po włożeniu baterii moduł wyda sygnał dźwiękowy.
6. Założyć uszczelkę.
7. Włożyć moduł do korpusu blokady. W razie problemu w wsunięciem modułu do korpusu sprawdzić prawidłowość osadzenia baterii i uszczelki silikonowej.
8. Przykręcić z wyczuciem śrubę kluczem imbusowym uważając na poprawne dopasowanieśruby do gwintu w korpusie.

Użytkowanie:
Blokada wymaga otworu w tarczy hamulcowej motocykla o średnicy większej niż 6mm (1/4"). Należy zwrócić uwagę aby trzpień blokujący pasował do jednego z otwórów w tarczy.

1. Aktywacja i wyłączanie systemu alarmowego:
W celu włączenia systemu alarmowego należy wcisnąć do oporu przycisk. Jeden krótki sygnał dźwiękowy oznacza, że system alarmowy jest włączony. Po chwili, długi sygnał informuje o aktywacji elektronicznego systemu alarmowego blokady. W momencie poruszenia blokadą pojawi się 5 krótkich sygnałów dźwiękowych, po czym włączy się syrena alarmowa na okres 12 sekund. Jeżeli nie nastąpi kolejne poruszenie blokady alarm wyłączy się samoczynnie i przejdzie w stan czuwania.
Aby założyć blokadę bez aktywacji systemu alarmowego należy wcisnąś przycisk, zwolnić go kluczykiem i wcisnąć ponownie. Pojawią się wówczas dwa krótkie sygnały dźwiękowe, oznaczające wyłączenie alarmu (Rys. 2.).

2. Zakładnie blokady:
W celu założenia blokady na tarczę hamulcową motocykla należy włożyć klucz do zamka w przycisku i przekręcić zgodnie z ruchem wskazówek zegara. Założyć blokadę na przednią lub tylną tarczę hamulcową tak, aby trzpień blokujący mógł wsunąć się w otwór tarczy. Wcisnąć przycisk blokady. Blokada zgłosi gotowość sygnałem dźwiękowym. Należy pamiętać o założeniu spirali bezbieczeństwa "bungee" z jednej strony do blokady a z drugiej na kierownicę motocykla, aby pamiętać o ściągnieciu jej przed ruszeniem motocyklem.

3. Inne zastosowania:
Blokada z alarmem doskonale sprawdza się również jako zabezpieczenie wszelkich elementów, których poruszenie może oznaczać próbę ich kradzieży. Można użyć jej do zabezpieczenia torby motocyklowej, kasku, roweru, wózka dziecięcego, grilla i mebli ogrodowych itp.

4. Problemy z funkcjonowaniem:
W razie wystąpienia nieprzewidzianego zadziałania alarmu lub działania ciągłego bez przyczyny, należy wyjąć i włożyć ponownie baterię (reset systemu).

OSTRZEŻENIA DLA UŻYTKOWNIKA

Proszę zawsze pamiętać o usunięciu blokady przed uruchomieniem silnika i rozpoczęciem jazdy motocyklem!
Pominiecie tego grozi uszkodzeniem ciała osoby kierującej motocyklem oraz uszkodzeniem motocykla. Firma AGM nie ponosi odpowiedzialności za wynikające z niezdjęcia blokady uszkodzenia fizyczne i szkody materialne. Przy zakładaniu blokady zalecane jest zawsze użycie tzw. „bungee" czyli linki z flagą przypominającej o usunięciu blokady przed uruchomieniem motocykla. Linka ta jest dołączona do każdej blokady w zestawie. W przypadku zgubienia lub uszkodzenia linki "bungee: należy niezwłocznie zakupić nowa linkę, która jest w ciągłej ofercie naszej firmy. Jednocześnie informujemy, że używanie blokady na jakiegokolwiek rodzaju pojazdach bez jednoczesnego montażu linki ostrzegawczej "bungee", odbywa się tylko i wyłącznie na odpowiedzialność użytkownika blokady.

Niniejsza blokada jest zaopatrzona w system alarmu dźwiękowego o głośności 120 dB.
Firma AGM ani powiązane z nią firmy, dealerzy oraz dystrybutorzy nie ponoszą odpowiedzialności za uszkodzenie słuchu wynikające z niewłaściwego użytkowania alarmu dźwiękowego.
Każda blokada „GRENADE" AGM posiada uchwyt (klamrę). Niektórzy motocykliści używają jej do zaczepienia blokady na pasku od spodni. Jest to jednak niebezpieczne. Nosząc blokadę na pasku należy zawsze uważać, aby podczas rozpinania paska, schylania się, czy innych ruchów ciała, nie zsunęła się i nie spadła powodując obrażenia ciała lub uszkodzenia innych przedmiotów. Blokada noszona w ten sposób jest dużym zagrożeniem i działaniem na własną odpowiedzialność użytkownika.

UWAGA: nie należy nigdy jeździć na motocyklu z blokadą przypiętą do paska, gdyż w razie wypadku może ona spowodować uszkodzenie ciała kierowcy lub nawet doprowadzić do jego śmierci!
Montując blokadę na tarczy hamulcowej należy zachować ostrożność, gdyż tarcza może być gorąca i istnieje ryzyko poparzenia.
Firma AGM ani powiązane z nią firmy i dealerzy / dystrybutorzy nie ponoszą odpowiedzialności za wypadki spowodowane niewłaściwym użyciem blokady lub alarmu. Blokada „GRENADE" nie jest zabawką i używanie jej do innych celów niż została przeznaczona może spowodować poważne konsekwencje zdrowotne i dlatego w tym wypadku wszelkie roszczenia z tego tytułu wobec w/w firm są wykluczone. Blokady nie należy pozostawiać w piasku, nie należy zanurzać jej w wodzie orz na długotrwałe działanie niskich temperatur, gdyż spowoduje to trwałe uszkodzenie blokady.

Transport w komunikacji zbiorowej: Blokady nie wolno zabierać ze sobą do środków komunikacji masowej (samolot, pociąg, autobus, tramwaj) oraz umieszczać w bagażu podręcznym. Umieszczając blokadę w bagażu głównym należy wyjąć baterię, zgłosić przy odprawie bagażowej fakt przewożenia blokady motocyklowej przypominającej granat ręczny.
Blokady AGM stanowią jedyną w swoim rodzaju metodę zabezpieczenia motocykla. Zostały zaprojektowane do zamontowania na tarczy hamulcowej motocykla. Posiadają opatentowane systemy antyrozwierceniowe - opracowane po to, aby zniweczyć zamiary nawet najbardziej upartych złodziei.

Należy jednak pamiętać, że żadna blokada nie stanowi gwarancji 100% zabezpieczenia motocykla przed kradzieżą.

Szeroką bazę wiedzy o blokadzie i jej zastosowaniu znaleźć można w serwisie youtube.com.
W razie potrzeby prosimy o kontakt: info@agm-bikers.com

JEŻELI NIE MOŻESZ SOBIE PORADZIĆ Z OBSŁUGĄ NASZEJ BLOKADY - NIE POZOSTAJE CI NIC INNEGO NIŻ POCIĄGNĄĆ ZA ZAWLECZKĘ !

CZ Návod k obsluze motocyklového zámku s alarmem „GRENADE" AGM

Děkujeme za to, že jste si vybrali motocyklový zámek firmy AGM. Žádáme Vás o pečlivé seznámení se s návodem k obsluze.
V případě dotazů Vás žádáme o kontakt na: info@agm-bikers.com

Zámek s alarmem – části, ze kterých se skládá (rys. 1/ obr. 1):
1. Tělo zámku
2. Cylindr zámku a vypínač alarmu
3. Klíč
4. Blokující trn
5. Silikonové těsnění
6. Baterie
7. Elektronický modul
8. Zamykací poklop
9. Poutko
10. Imbusový šroub

Tělo zámku je vyrobeno z novodobé na opotřebení odolné zinkové slitiny a dle barevné verze modelu je provedena finální barevná úprava a zabezpečení: leštění, galvanizace, barvení vodním přenosem, tryskové lakování, práškové lakování.

Elektronický modul je umístěn ve vyjímatelném pouzdru, které lze vyjmout ve spodní části těla zámku. Modul je vodotěsný díky použitému silikonovému těsnění. Dno těla zámku je vyrobeno z oceli, a proto nepodléhá mechanickému poškození.

Baterie: v sadě se nachází lith.-iontová baterie CR2 3V s dlouhou životností (6 – 10 měsíců běžného používání). Časté zapínání a extrémní teploty mohou zkrátit životnost baterie. Baterie musí být vložena před použitím do zámku.

Vložení a výměna baterií:
1. Odblokování cylindru zámku přetočením klíčku.
2. Za použití imbus klíče (v sadě balení) vyšroubovat upevňovací šroub.
3. Vyjmout elektronický modul.
4. Sundat silikonové těsnění.
5. Vložit nebo vyměnit baterii se zvýšenou opatrností, aby nedošlo k poškození nebo ohnutí kontaktů. Po vložení baterie vydá modul zvukový signál.
6. Nasadit silikonové těsnění.
7. Vložit modul do těla zámku. V případě problému s vložením do těla zámku zkontrolujte vložení baterie a nasazení silikonového těsnění.
8. Zašroubujte s citem šroub imbus klíčem, dbejte na to aby byl správně nasazen do závitu v těle zámku.

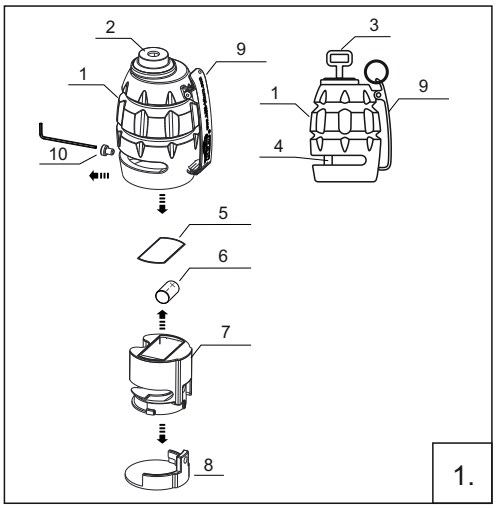

1.

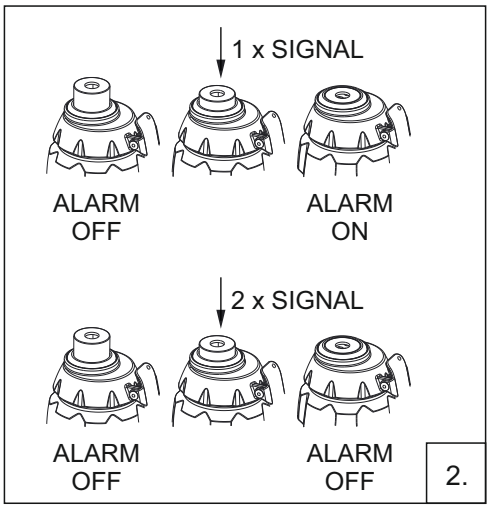

2.

Použití:
Pro použití zámku je nutné, aby byl v brzdovém kotouči otvor o průměru 6mm a více (1/4"). Je nutné dát pozor, aby se trn vešel do jednoho z otvorů v kotouči.

1. Aktivace a vypnutí alarmu:
Pro zapnutí alarmu je zapotřebí jednou stisknout tlačítko. Jeden krátký zvukový signál znamená, že je alarm zapnutý. Za chvíli se ozve dlouhý zvukový signál, který nás informuje o aktivaci elektronického systému alarmu zámku. V případě pohybu zámku se ozve 5 krátkých zvukových signálů, následně se zapne siréna alarmu na dobu 12 sekund. Když nedojde k opětovnému pohybu zámkem, tak alarm se samostatně vypne a nastaví se do stavu bdění.
Pro sundání zámku bez aktivace systému alarmu je nutno stisknout tlačítko, uvolnit ho kličkem a stisknout opakovaně. Ozvou se dva krátké zvukové signály, které signalizují vypnutí alarmu (rys. 2 / obr.2).

2. Nasazení zámku:
Pro nasazení zámku na brzdový kotouč motocyklu je nutné zasunout klíč do otvoru v tlačítku a otočit ve směru hodinových ručiček. Nasadit zámek na přední nebo zadní brzdový kotouč tak, aby se blokovací trn mohl zasunout do otvoru v kotouči. Stisknout tlačítko zámku. Zámek připravenost oznámí zvukovým signálem. Je nutno pamatovat o nasazení bezpečnostního lanka – spirály „bungee", jedním koncem na zámek a druhým koncem na řidítka motocyklu, jako připomínku sundání zámku před jízdou na motocyklu.

3. Jiné použití:
Zámek s alarmem je možno skvěle využít pro zabezpečení různých věcí, jejichž pohyb může znamenat pokus o jejich odcizení. Může se použít k zajištění motocyklové tašky, helmy, kola, dětského kočárku, grilu a zahradního nábytku apod.

4. Problémy s fungováním zařízení:
V případě vniku nepředvídaného fungování alarmu nebo stálého zapnutí alarmu bez důvodu, je nutno vyjmout a opětovně vložit baterie (reset systému).

UPOZORNĚNÍ PRO UŽIVATELE

Vždycky pamatujte na sundání zámku před nastartováním motoru a započetím jízdy na motocyklu!
Opomenutí tohoto může mít za následek ublížení na těle osoby řídící motocykl a také poškození motocyklu. Firma AGM nenese odpovědnost za tělesná poškození a materiální škody, které vznikly z důvodu nesundání zámku. Při nasazování zámku se doporučuje vždy použít tzv. „bungee" čili lanka s páskou připomínající odstranění zámku před nastartováním motocyklu. Toto lanko je přiloženo při koupi ke každému zámku. V případě ztráty nebo poškození lanka „bungee", je nutné bezodkladně koupit nové lanko, které je neustále v nabídce naší firmy.
Současně Vám sdělujeme, že použití zámku na jakémkoliv druhu vozidla bez současného použití bezpečnostního lanka „bungee", je prováděno jen a pouze na vlastní zodpovědnost osoby, která zámek použila.

Současný zámek je vybaven zvukovým alarmem o hlasitosti 120 dB.
Firma AGM ani firmy s ní spojené, dealeři a distributoři nenesou odpovědnost za poškození sluchu vzniklé při nesprávném použití zvukového alarmu.
Každý zámek „GRENADE" AGM je vybaven úchytem (sponou). Někteří motorkáři tohoto úchytu používají k připnutí zámku na pásek u kalhot. Ale je to nebezpečné. Nošením zámku na opasku je nutno dbát opatrnosti, aby se během rozepínání pásku, ohýbání se, případně vykonávání jiných pohybů těla zámek nesesunul a nespadl, kdy by mohl způsobit nějaké tělesné zranění nebo poškození jiných předmětů. Zámek nošený tímto způsobem představuje veliké nebezpečí a je to činnost konaná na vlastní zodpovědnost.

POZOR: nikdy nejezděte na motocyklu s připnutým zámkem na opasku, v případě nehody by mohl zámek způsobit poranění těla řidiče, případně způsobit jeho smrt!
Při nasazování zámku na brzdový kotouč dbejte zvýšené opatrnosti, protože kotouč může být horký a hrozí zde riziko popálení.
Firma AGM ani firmy s ní spojené, dealeři a distributoři nenesou odpovědnost za nehody vzniklé při nesprávném použití zámku nebo alarmu. Zámek „GRENADE" není hračka a použití za jiným účelem než ke kterému byl určen, může způsobit vážné zdravotní komplikace, a proto jsou v tomto případě všechny nároky požadované od výše uvedené firmu vyloučeny. Zámek nesmí být ponechán v písku, nesmí být ponořený do vody a také být dlouhodobě vystaven nízkým teplotám, protože to vede k trvalému poškození zámku.

Transport v hromadné přepravě: Zámek není dovoleno brát sebou do prostředků hromadné přepravy (letadlo, vlak, autobus, tramvaj) a umísťovat ho do příručního zavazadla. Při umístění zámku do hlavního cestovního zavazadla je zapotřebí vyjmout baterie a při odbavování zavazadla upozornit, že přepravujete motocyklový zámek, který svým tvarem připomíná ruční granát.
Zámky AMG stanoví jedinou metodu svého druhu zajištění motocyklu. Jsou vybaveny patentovaným systémem proti odvrtání – a to proto, aby zmařily záměr i těch nejvíce vytrvalých zlodějů.

Je však zapotřebí mít na paměti, že zámek není 100% záruka zabezpečení motocyklu proti odcizení.

Veliké množství informací o zámku a jeho použití je možno nalézt na youtube.com
V případě potřeby nás prosím kontaktujte: info@agm-bikers.com

JESTLIŽE SI NEVÍŠ RADY S POUŽITÍM NAŠEHO ZÁMKU – NEZŮSTÁVÁ TI NIC JINÉHO NEŽ ZATÁHNOUT ZA ZÁVLAČKU !

FR Mode d'emploi pour l'utilisation correcte du bloque-disque « Grenade » avec allarme de la marque AGM

Nous remercions pour l'achat de notre bloque-disque « Grenade ». Pour pouvoir utiliser correctement et sans risque ce produit, veuillez lire attentivement ce mode d'emploi.

Bloque-disque avec alarme – les composants (dessin 1) :
1. Tronc/partie principale
2. Cylindre de la serrure
3. Clé
4. Goupille
5. Joint de silicone
6. Pile
7. Module électronique
8. Couvercle
9. Crochet
10. Clé Allen

La partie principale (le tronc) du bloque-disque est réalisée en alliage de zinc résistant aux coups de chaleur. Il a été élaboré selon les plus modernes technologies de sûreté et de coloration: polissage, galvanisation, transfert de peinture à l'eau, peinture au pistolet, revêtement en poudre.

Module électronique: amovible, afin de le faire sortir, il faut enlever le fond du tronc. Le module électronique est imperméable grâce au joint de silicone. Le fond du tronc est fait en acier, ce qui garantit sa résistance à la détérioration mécanique.

Pile : une pile CR2 de longue durée (6-10 mois d'utilisation normale), faite au lithium-ion, est incluse dans le prix. Une utilisation régulière et répétée ainsi qu'une exposition aux températures extrêmes peuvent avoir pour effet de raccourcir la durée de vie de la pile.
Avant de commencer à utiliser le bloque-disque avec alarme, il faut penser à installer la pile.

Installation et remplacement de la pile:
1. Ouvrir le cylindre en utilisant la clé
2. A l'aide de la clé Allen (offerte avec le bloque-disque) dévisser la vis
3. Faire sortir le module électronique
4. Enlever le joint de silicone
5. Installer ou remplacer la pile en faisant attention à ne pas endommager les lamelles de contact. Après l'installation de la pile le module émettra un son.
6. Remettre le joint
7. Introduire le module électronique dans le tronc du bloque-disque ; en cas de problème avec la réinstallation du module, vérifier si la position de la pile et du joint est correcte.
8. Serrer la vis à l'aide de la clé Allen en faisant attention à ce que la vis soit parfaitement positionnée dans le tronc.

Utilisation
Afin de pouvoir utiliser le bloque-disque, la moto doit avoir un disque de frein avec les trous d'un diamètre de plus de 6 mm (1/4"). La goupille doit pouvoir entrer dans l'un des trous du disque de frein.

1. Comment allumer et éteindre l'alarme
Pour allumer l'alarme il faut appuyer à fond sur le bouton. L'émission d'un court son indique que l'alarme est allumée. Quelques instants après, un long son continu nous signalera que le système électronique d'alarme est activé. Quand le bloque –disque subit une manipulation accidentelle, le système d'alarme émet d'abord 5 courts sons et immédiatement après un son continu de 12 secondes. S'il n'y pas d'autre manipulation ou de contact accidentel, l'alarme s'éteint et se remet automatiquement en veille.
Afin d'utiliser le bloque-disque sans alarme, il faut appuyer sur le bouton, le libérer à l'aide de la clé et appuyer encore une fois. Le système émettra alors 2 courts sons pour signaler que l'alarme a été éteinte (dessin 2).

2. Comment mettre le bloque-disque
Pour installer le bloque-disque sur le disque de frein il faut mettre la clé dans la serrure (avec le bouton enfoncé à fond) et la tourner dans le sens des aiguillettes d'une montre. Installer le bloque- disque sur le disque de frein antérieur ou postérieur de manière que la goupille puisse se glisser dans le trou du disque. Appuyer sur le bouton, le bloque-disque émettra un son pour signaler qu'il est prêt à l'utilisation. Il est important de ne pas oublier d'attacher le fil de rappel d'un côté au bloque –disque et de l'autre au guidon pour se rappeler de l'enlever avant de démarrer.

3. Autre utilisation
Le bloque disque avec alarme peut aussi être utilisé pour protéger d'autres objets au cas où une manipulation peut signifier une tentative de vol, par exemple les sacs pour motos, le casque, le vélo, la poussette, le barbecue ou l'immobilier de jardin, etc.

4. Problèmes de fonctionnement
En cas d'un fonctionnement incorrect de l'alarme (une soudaine activation ou un son continu injustifiés), il faut réinitialiser le système en enlevant et en remettant la pile.

CONSIGNES DE SÉCURITÉ

Il ne faut jamais oublier d'enlever le bloque-disque avant le démarrage de la moto! Un tel oubli peut entraîner de graves conséquences comme les lésions corporelles chez le conducteur et/ou les dégâts matériels de la moto. L'entreprise AGM n'assume aucune responsabilité pour les blessures et les dommages matériels subis à cause du bloque-disque laissé sur le disque de frein au moment du démarrage.
Il est fortement recommandé d'utiliser un fil de rappel spécialement conçu pour le bloque -disque. Le fil de rappel avec un petit drapeau d'avertissement est fourni avec le bloque-disque « Grenade » (inclus dans le prix).
En cas de perte ou de détérioration il est recommandé d'acheter immédiatement un nouveau fil de rappel. Le fil de rappel pour le bloque-disque fait partie de la gamme régulière de produits AGM.
L'entreprise AGM, ses partenaires, ses revendeurs et ses distributeurs n'assument aucune responsabilité quant à l'utilisation du bloque-disque « Grenade » sur quelconque véhicule sans fil de rappel.

Le bloque -disque AGM est doté d'une alarme sonore puissante 120 décibels.
L'entreprise AGM, ses partenaires, ses revendeurs et ses distributeurs n'assument aucune responsabilité pour les lésions auditives dues au déclenchement involontaire de l'alarme.
Chaque bloque - disque a un crochet qui permet de l'attacher à la ceinture de pantalon. Cependant il faut faire très attention à ses mouvements pour qu'un bloque -disque attaché à la ceinture ne glisse pas et pour que sa chute ne provoque pas de lésions ou de dommages. L'utilisateur informé des risques dans le présent mode d'emploi porte le bloque-disque attaché à la ceinture uniquement sous sa propre responsabilité.

ATTENTION : il est interdit de conduire la moto avec bloque -disque attaché à la ceinture, une telle pratique, en cas d'accident, peut provoquer de graves lésions corporelles, voire la mort du conducteur.
Il est nécessaire de rester particulièrement prudent quant à la température du disque de frein car il existe toujours un risque de brûlure.
L'entreprise AGM, ses partenaires, ses revendeurs et ses distributeurs n'assument aucune responsabilité pour les accidents causés par un mauvais usage du bloque-disque ou de l'alarme.
Le bloque-disque « Grenade » ne doit en aucun cas être considéré comme un jouet et sa mauvaise utilisation ou une utilisation différente de celle indiquée dans le présent mode d'emploi peut entraîner des conséquences graves pour la santé.
L'entreprise AGM, ses partenaires, ses revendeurs et ses distributeurs déclinent toute responsabilité pour les dégâts provoqués par une mauvaise utilisation du bloque-disque « Grenade » ou une utilisation différente de celle indiquée dans le présent mode et toute réclamation pour les dégâts qui en résultent est exclue.
Il est interdit de mettre le bloque-disque dans le sable, le laisser immergé dans l'eau ou de l'exposer longtemps aux températures très basses. Cela peut provoquer la détérioration du produit.

Bloque –disque « Grenade » dans les transports en commun. Le bloque-disque « Grenade » ne devrait pas être transporté dans les moyens de transport en commun (avion, train, bus, tramway) ou dans le bagage à main. En prenant la décision de transporter le bloque-disque dans le bagage en soute, il faut enlever obligatoirement la pile. Il est également nécessaire d' informer le personnel de l'aéroport du fait de transporter un bloque-disque en forme d'une grenade.
Le bloque-disque AGM est un système original pour protéger la moto contre le vol, conçu pour être monté sur le disque de frein de la moto. Il est doté d'une serrure brevetée pour dissuader les voleurs les plus tenaces. **Toutefois, il faut rappeler que les antivols de type bloque-disque ne constituent pas une protection sûre à 100%.**

La présentation complète sur le bloque –disque « Grenade » est disponible sur youtube.com.
Pour toute question relative au bloque- disque, merci de nous contacter par e-mail à l'adresse suivante: info @agm-bikers.com

SI VOUS NE PARVENEZ PAS À VOUS DÉBROUILLER AVEC NOTRE BLOQUE- DISQUE, IL NE VOUS RESTE PLUS QU'À LE DÉGOUPILLER !

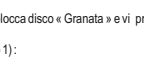

IT Istruzioni per un corretto uso del blocca disco con allarme "GRANATA" AGM

Vi ringraziamo per aver effettuato un acquisto del blocca disco « Granata » e vi preghiamo di leggere le seguenti istruzioni.

Blocca disco con allarme – componenti (disegno 1) :
1. Tronco/parte principale
2. Cilindro della serratura
3. Chiave
4. Perno
5. Guarnizione di silicone
6. Batteria
7. Modulo elettronico
8. Coperchio
9. Gancio
10. Chiave a brugola

La parte principale (il tronco) del blocca disco è realizzato in lega di zinco resistente ai colpi di calore. Il colore è stato elaborato grazie alle più moderne tecnologie di sicurezza e di colorazione: lucidatura, galvanizzazione, pittura di trasferimento di acqua, verniciatura con pistola a spruzzo, verniciatura a polvere.

Modulo elettronico: removibile, per toglierlo rimuovere il fondo del tronco. Il modulo è impermeabile grazie al sigillo di silicone. Il fondo del tronco è fatto di acciao, perciò è resistente a diversi danni meccanici.

Batteria : una batteria CR2 di lunga durata (6-10 mesi di uso normale), fatta agli ioni di litio, è inclusa nel set. Un uso frequente e temperature estreme possono accorciare la durata della batteria. La batteria va inserita prima dell'uso del blocca disco.

Inserimento e cambio della batteria:
1. Sbloccare il cilindro utilizzando la chiave
2. Con la chiave a brucola (inclusa nel set) svitare la vite
3. Rimuovere il modulo elettronico
4. Togliere la guarnizione di silicone
5. Inserire o cambiare la batteria facendo attenzione a non danneggiare le lamine di contatto. Dopo l'installazione della batteria il modulo emetterà un suono.

6. Rimettere la guarnizione
7. Inserire il modulo nel tronco del blocca disco ; in caso di problemi con l'inserimento del modulo nel tronco verificare se la posizione della batteria e della guarnizione è corretta
8. Serrare la vite con la chiave a brucola facendo attenzione al perfetto adattamento della vite alla filettatura del tronco

Uso
Per poter utlizzare il blocca disco la moto deve essere munita di un disco freno con i buchi di diametro di più di 6mm (1/4"). Il perno deve entrare in uno dei buchi del disco freno.

1. Come accendere e spegnere l'allarme
Per accendere l'allarme bisogna premere il pulsante al massimo. Un corto suono significa che l'allarme è acceso. Dopo un istante un lungo suono continuo ci segnalerà che il sistema elettronico di allarme è attivato. Quando il blocca disco subisce una manipolazione casuale , il sistema di allarme emette prima 5 corti suoni e subito dopo emette un suono che dura 12 secondi. Se non accade un'altra manipolazione o contatto accidentale, l'allarme si spegne e si rimette automaticamente in stand-by pronto a suonare.
Per mettere il blocca disco senza attivare il sistema di allarme, bisogna premere il pulsante, liberarlo con la chiave e premerlo di nuovo. Il sistema emetterà allora due corti suoni per segnalare che l'allarme è stato spento (disegno 2)

2. Come mettere il blocca disco
Per installare il blocca disco al disco freno bisogna mettere la chiave nella serratura (con il pulsante premuto al massimo) e girarla in senso orario. Mettere il blocca disco al disco freno anteriore o posteriore in modo che il perno possa infilarsi nel buco del disco. Premere il pulsante, il blocca disco emetterà un suono per segnalare di essere pronto. Si prega di ricordarsi di mettere la molla da un lato al blocca disco e da un altro al manubrio per non dimenticare di togliere il blocca disco prima di mettere in marcia la moto.

3. Altro uso
Il blocca disco con allarme può essere perfettamente utilizzato per proteggere altri elementi in tutti i casi nei quali una manipolazione può significare il tentativo di furto, per esempio una borsa per la moto, il casco, la bici, il passeggino, il barbecue o mobili da giardino ecc.

4. Problemi di funzionamento
In caso di funzionamento incorretto dell'allarme (attivazione all'improviso o suono continuo senza alcun motivo), bisogna fare il reset del sistema togliendo e rimettendo la batteria.

AVVERTIMENTI DI SICUREZZA
Il blocca disco va rimosso obbligatoriamente prima di partire con la moto! In caso di dimenticanza il motociclista rischia di subire lesioni corporali e di danneggiare la moto.
Si esclude qualsiasi responsabilità della ditta AGM per danni fisici o materiali causati dalla mancata rimozione del blocca disco prima di mettere in marcia la moto.
Si raccomanda di utilizzare la molla con la bandiera per ricordarsi di togliere il blocca disco prima di partire. La molla è fornita insieme al blocca disco (inclusa nel prezzo).
In caso di perdita o di deterioramento si raccomanda di acquistare immediatamente una nuova molla. Le molle sono disponibili nell' offerta regolare della ditta AGM.
Si esclude qualsiasi responsabilità della ditta AGM per quanto riguarda l'uso del blocca disco « Granata » senza molla su qualsiaisi veicolo.
Il blocca disco „Granata" è dotato di sistema di allarme con una potenza di 120 decibel.
In nessun caso la ditta AGM né i suoi affiliati, rivenditori e distributori possono essere ritenuti responsabili delle lesioni all'udito causate dall'attivazione casuale dell'allarme.
Ogni blocca disco "Granata" possiede un gancio che permette di attaccarlo alla cintura del pantalone. Con il blocca disco alla cintura bisogna prestare sempre molta attenzione evitandone la caduta dello stesso e prestando particolare attenzione nei propri movimenti per evitare di subire o provocare danni o lesioni .
Il blocca disco può essere portato alla cintura ma sotto la esclusiva responsabilità dell'utente.
ATTENZIONE: è vietato andare in moto con il blocca disco attaccato alla cintura. In caso di incidente esiste un rischio di gravi lesioni corporali o di morte del motociclista!
Bisogna prestare particolare attenzione alla temperatura del disco freno al momento della installazione del blocca disco sul disco freno per evitare scottature.
In nessun caso la ditta AGM né i suoi affiliati, rivenditori e distributori possono essere ritenuti responsabili degli incidenti causati dall'uso improprio del blocca disco o allarme.
Il blocca disco « Granata » non deve essere considerato un giocattolo e il suo uso improprio può provocare gravi conseguenze per la salute. La AGM si dichiara pertanto non responsabile per usi impropri rigettando qualsiasi richiesta di risarcimento anche se presentata ai suoi affiliati, rivenditori e distributori.
Il blocca disco non deve essere messo nella sabbia, immerso a lungo in acqua o esposto per molto tempo alle basse temperature al rischio di essere danneggiato.
Trasporto nei mezzi pubblici: Il blocca disco « Granata » non deve essere trasportato nei mezzi di trasporto pubblico (aereo, treno, bus, tram) o messo nel bagaglio a mano. Decidendo di trasportare il blocca disco nel bagaglio da imbarcare nella stiva, si deve farlo togliendo la batteria. Bisogna anche informare i servizi dell'aeroporto sul fatto di trasportare un blocca disco in forma di bomba a mano.
Il blocca disco AGM è un sistema originale per proteggere la moto contro il furto. È destinato ad essere fissato sul disco freno della moto. È dotato di una serratura brevettata per proteggere la moto contro i ladri più tenaci.
Però, si ricorda che il blocca disco non è una protezione sicura al 100% contro il furto ma un deterrente.
La presentazione completa del blocca disco « Granata » e del suo uso è disponibile su youtube.com. Per qualsiasi domanda, si prega di contattarci al seguente indirizzo e-mail:
info@agm-bikers.com
SE NON RIUSCITE A CAVARSELA CON IL NOSTRO BLOCCA DISCO - Vi RIMANE SOLO DA RIMUOVERE LA SPOLETTA !

EN User manual - "GRENADE" by AGM - motorcycle brake disc lock with an alarm

Thank you for choosing AGM's "GRANADE" motorcycle brake disc lock. Please read this manual carefully.
Should you have any questions please contact us: info@agm-bikers.com
Elements of the motorcycle brake disc lock with an alarm (pic. 1):
1. Body
2. Lock & alarm switch
3. Key
4. Locking pin
5. Silicone gasket
6. Battery
7. Electronic unit
8. Closing lid
9. Clip
10. Allen screw

Body
The body of the lock is made of damage-resistant modern zinc alloys. Depending on the color version, the locks are finished off with up-to-date coloring and protection techniques:
- Silver chrome: preliminary lacquering, electroplating, lacquering
- Black: preliminary lacquering, powder lacquering
- Golden chrome: preliminary lacquering, electroplating, lacquering
- Green: preliminary lacquering, powder lacquering
- Camouflage: preliminary lacquering, water transfer printing, lacquering
- Black chrome: preliminary lacquering, electroplating, lacquering

Electronic unit
The electronic unit is placed in a casing that can be taken out through the bottom of the body. The unit is waterproof due to silicone sealing. The bottom of the body is made of steel therefore it is resistant to physical damage.

Battery
The lithium-ion CR2 3V battery provides a long life. It lasts between 6 to 10 months of regular usage. Extreme temperatures and frequent turning on and off of the battery could shorten its life. The battery has to be installed prior to the usage of the lock.

Installation and battery replacement
1. Unlock the cylinder by turning the key
2. Remove the fastening screw with the Allen screw (included in the set)
3. Take out the electric unit
4. Remove the silicone gasket
5. Insert or replace the battery carefully to avoid damaging and deflecting metal strips. When the battery is placed, the unit will make a sound signal
6. Put the gasket back on
7. Place the electric unit back in the body of the lock. Should you have any trouble, check if the battery and the silicone gasket are positioned correctly.

How to use the lock
In order to use the lock, there must be a hole in the brake disc of the motorcycle with a diameter of 1/4" (6mm) or larger. The locking pin must be able to fit one of the holes in the brake disc.

1. Activation and deactivation of the alarm system
In order to activate the alarm system, press the button all the way down. One short sound signal will inform that the alarm system has been turned on. Next, a long sound signal will appear which means that the alarm system has been activated. If someone touches the lock, 5 short sounds signals will appear and then the siren will go off for a period of 12 seconds. If no further movement of the lock is detected, the alarm will turn off automatically and switch to a standby mode.
To install the lock without the activation of the alarm, press the button, turn the key and then press the button again. Then, 2 short sound signals will appear signalizing that the alarm has been deactivated (pic. 2)

2. Installing the lock
To install the lock on the motorcycle brake disc, put the key in the keyhole situated on the button and turn it clockwise. Install the lock on the front or back brake disc in such a way for the locking pin to fit the disc hole. Press the button. The lock is set when you hear a sound signal. Remember to install a safety spiral "bungee". Attach one end of the spiral to the lock and the other end to the handlebar. Remove the spiral before you ride the motorcycle.

3. Other functions
The lock can serve as a device to prevent other things from being stolen by alarming if a theft attempt occurs. The lock can protect things such as: a motorcycle bag, a helmet, a bike, a baby carriage, a barbecue, garden furniture etc.

4. Alarm problems
In case the alarm goes off unexpectedly or rings constantly without cause, reset the system by taking out the battery and putting it back in.

USER WARNING
Please remember to remove the brake disc lock before you start the engine and begin to ride! If a biker neglects to remove the lock, it could result in body injuries and damaging of the motorcycle. AGM does not bear responsibility for body injuries and material damage that are the effect of neglecting to remove the lock. It is advisable to install a „bungee" cord with a flag, as a reminder to remove the lock before starting the engine. The cord is included in every brake disc lock set.
The lock is equipped with an alarm system with a sound intensity of 120 dB.
AGM and companies related to AGM, dealers and distributors do not bear responsibility for hearing impairment that could result from the misuse of the alarm system.
Every "GRENADE" lock by AGM has a clip. Some bikers use the clip to attach the lock to a belt. However, it is dangerous. Beware that when the lock is attached to the belt, it might fall down while you are unbuckling the belt, bending over and during other body movements. Consequently, it could cause body injuries. The lock being carried in such a way poses a major threat. You do it on your own risk.
WARNING: you should never ride a motorcycle with a lock attached to your belt, because in case of an accident, it could cause body injuries or death!
Install the lock very carefully, because the brake disc might be hot and it could cause skin burn.
AGM and companies related to AGM, dealers and distributors do not bear responsibility for accidents that occur as a result of the misuse of the lock and the alarm system. The "GRENADE" lock is not a toy. Using it for other purposes then intended by the creators, could cause serious health consequences. Any claims of compensation concerning the misuse of the lock are groundless. Do not place the lock on sand, do not put it into water and do not expose it to low temperatures for a long period of time. It could cause permanent damage to the lock.
Public transportation: You cannot bring the lock with you while using public transportation, such as trams, buses, trains and planes. The lock cannot be put in carry-on luggage. If you want to put the lock in main luggage, take out the battery and inform the check-in staff that you have a motorcycle lock in the shape of a hand grenade.
AGM's locks are unique devices to protect a motorcycle from being stolen. They were designed specifically to fit a motorcycle brake disc. They are equipped with drill-resistant systems to scare off even the most persistent thieves. **The locks do not give 100% guarantee that your motorcycle will not get stolen.**
Please visit our youtube channel to find out more about the motorcycle brake disc lock and its functions.
Should you have any questions please contact us: info@agm-bikers.com
IF YOU CAN'T HANDLE OUR "GRENADE" JUST PULL THE PIN!

DE Bedienungsanleitung des Bremsscheibenschlosses mit Alarm „SAFE GRENADE" von AGM

Wir bedanken uns bei Ihnen für den Kauf des Bremsscheibenschlosses „Safe Grenade" mit Alarm der Firma AGM. Wir bitten Sie, sich aufmerksam mit der vorliegenden Gebrauchsanweisung vertraut zu machen.
Falls Sie irgendwelche Fragen haben, kontaktieren Sie bitte: info@agm-bikers.com
Ein Bremsscheibenschloss mit Alarm – Bestandteile (Abb.1):
1. Der Korpus
2. Das Zylinder des Schlosses und der Schalter des Alarms
3. Der Schlüssel
4. Der Sperrbolzen
5. Die Silikondichtung
6. Die Batterie
7. Das elektronische Modul
8. Die Abdeckung
9. Die Klammer
10. Die Imbusmadenschraube

Der Korpus des Bremsscheibenschlosses ist aus einer stoßfesten, modernen Zinklegierung hergestellt und, je nach Farbversion, mit den neuesten Lackier- und Sicherungstechniken hergestellt: Polieren, Grundierung, wasserfester Anstrich, Farbspritz, Pulverspritz.
Das elektronische Modul befindet sich im Gehäuse, welches man durch den Boden des Korpus einfügt und entfernt. Das Modul ist wasserdicht dank einer Silikondichtung. Der Boden des Korpus ist aus Stahl hergestellt, weshalb er keinen mechanischen Beschädigungen ausgesetzt ist.
Die Batterie: im Satz befindet sich eine Lithium-Ionen-Batterie CR2 3V mit langer Laufzeit (6-10 Monate bei normaler Benutzung). Häufiges An- und Ausschalten, sowie extreme Temperaturen können die Haltbarkeit der Batterie verkürzen. Die Batterie muss eingesetzt werden, bevor das Bremsscheibenschloss benutzt wird.
Installieren und Austausch der Batterie:
1. Den Zylinder aufschließen, indem der Schlüssel nach rechts umgedreht wird.
2. Mit Hilfe des Imbusschlüssels (im Satz enthalten) die Madenschraube aufdrehen.
3. Das elektronische Modul nach unten entfernen.
4. Die Silikondichtung entfernen.
5. Die Batterie einlegen oder austauschen und dabei darauf achten, dass die Kontakte nicht beschädigt oder zurückgebogen werden. Nachdem die Batterie eingelegt worden ist, hören Sie ein Tonsignal.
6. Die Dichtung in das Modul einsetzen.
7. Das Modul in den Korpus des Schosses hineinlegen. Falls irgendwelche Probleme beim Einschieben des Moduls in den Körper entstehen, überprüfen Sie die korrekte Einpassung der Batterie und der Silikondichtung.
8. Die Madenschraube feinfühlig mit dem Imbusschlüssel andrehen und darauf achten, dass die Schraube richtig im Gewinde sitzt.

Anwendung:
Für die Anwendung des Bremsscheibenschlosses ist eine Öffnung in der Bremsscheibe des Kraftrads mit einem Durchmesser über 6 mm (1/4") erforderlich.
Achten Sie darauf, dass der Sperrbolzen mit einer der Öffnungen in der Bremsscheibe zusammenpasst.
1. Aktivierung und Deaktivierung des Alarmsystems:
Um das Alarmsystem einzuschalten, wird die Taste bis zum Widerstand nach unten gedrückt. Ein kurzes Tonsignal bedeutet, dass das Alarmsystem eingeschaltet ist. Nach einem kurzen Moment zeigt ihnen langes Signal an, dass das elektronische Alarmsystem des Bremsscheibenschlosses aktiviert ist. Sobald das Bremsscheibenschloss bewegt wird, ertönen 5 kurze Tonsignale als Warnung, danach wird die Alarmsirene für den Zeitraum von 12 Sekunden eingeschaltet. Sobald das Bremsscheibenschloss keine Bewegung mehr registriert, wird der Alarm selbsttätig ausgeschaltet und geht in den Bereitschaftszustand über.
Um das Bremsscheibenschloss ohne Aktivierung des Alarmsystems anzubringen, muss man die Taste nach unten drücken, sie mit Hilfe des Schlüssels entriegeln und wieder nach unten drücken. Es ertönen dann zwei kurze Tonsignale, die auf die Abschaltung des akustischen Systems hinweisen (Abb.2).
2. Die Anbringung des Bremsscheibenschlosses:
Um das Bremsscheibenschloss an der Bremsscheibe des Kraftrads zu befestigen, muss man den Schlüssel ins Schloss einstecken und ihn im Uhrzeigersinn umdrehen. Das Bremsscheibenschloss auf die vordere oder auf die hintere Bremsscheibe so aufschieben, dass der Sperrbolzen in eine Öffnung der Scheibe eingedrückt werden kann. Die Sperrtaste zudrücken. Das Einschalten der Akustik wird durch ein Tonsignal gemeldet. Vergessen Sie nicht, die Sicherheitsspirale „Bungee" anzubringen - einerseits am Bremsscheibenschloss und andererseits am Lenker des Kraftrads. WICHTIG! Vor Fahrtbeginn nehmen Sie das Bremsscheibenschloss und das „Bungee" ab, sonst droht Ihnen ein schwerer Unfall.
3. Andere Einsätze:
Das Bremsscheibenschloss mit dem akustischen Alarm eignet sich auch für die Absicherung aller beweglichen Objekte, deren Berührung den Versuch eines Diebstahls bedeuten kann. Man kann es auch als Sicherung einer Motorradtasche (Gepäck), eines Helms, eines Fahrrads, eines Kinderwagens, eines Grills, der Gartenmöbel u.v.a.m. verwenden.
4. Probleme mit der Funktion:
Falls der Alarm unerwartet auslöst oder ununterbrochen ohne Grund ertönt, entnehmen Sie die Batterie und legen sie erneut ein. Dadurch wird das System zurückgesetzt.

WARNUNGEN FÜR NUTZER
Vergessen Sie bitte nie, das Bremsscheibenschloss zu entfernen, bevor Sie den Motor in Gang setzen und die Kraftradfahrt beginnen! Die Nichtbeachtung kann zu schweren Körperverletzungen führen, sowie zu schweren Beschädigungen am Kraftrad. Die Firma AGM, die mit ihr verbundenen Händler und Verteiler übernehmen keine Verantwortung für körperliche und materielle Schäden, die infolge der Nichtbeachtung der Sicherheitsanforderungen entstehen. Sobald das Bremsscheibenschloss am Kraftrad angebracht ist, wird dringend empfohlen, das sog. „Bungee" (mit orangem Kunststoff überzogenes Drahtseil, welches im Lieferumfang enthalten ist) am Bremsscheibenschloss und am Lenker anzubringen. Das „Bungee" soll Sie daran erinnern, dass das Bremsscheibenschloss installiert ist und vor Fahrtbeginn abgenommen werden muss. Falls das „Bungee" verlorengegangen ist oder beschädigt wird, muss es unverzüglich ersetzt werden. Einzelne „Bungees" werden von AGM und den autorisierten AGM- Händlern ständig vorrätig gehalten. Wir weisen Sie darauf hin, dass die Benutzung des Bremsscheibenschlosses in jeglichen Kraftfahrzeugen, ohne gleichzeitige Anbringung des Warnseils „Bungee", ausschließlich nur auf Verantwortung des Benutzers des Bremsscheibenschlosses stattfindet.
Das vorliegende Bremsscheibenschloss ist mit einem Tonalarm der Stärke von 120 dB ausgestattet.
Weder die Firma AGM noch die mit ihr verbundenen Firmen, Händler und Verteiler tragen Verantwortung für Gehörschädigungen, die sich aus einer unangemessenen Nutzung des Tonalarms ergeben.
Jedes Bremsscheibenschloss „SAFE GRENADE" AGM ist mit einer beweglichen Klammer versehen. Manche Motorradfahrer benutzen sie zur Befestigung am Hosengürtel. Dies ist gefährlich und es wird dringend davon abgeraten. Wenn man die Sperre am Gürtel trägt, muss man immer darauf aufpassen, dass sie nicht rutscht und fällt, wenn man sich bückt, den Gürtel aufknöpft oder andere Körperbewegungen ausführt, woraus sich Körperverletzungen oder Beschädigungen anderer Gegenstände ergeben könnten. Wenn man das Bremsscheibenschloss auf diese Art und Weise mit sich führt, dann kann es zur Gefahr für die körperliche Unversehrtheit werden, weshalb der Nutzer dies auf eigene Verantwortung unternimmt.
ACHTUNG: Niemals Ihr Kraftrad fahren, wenn das Bremsscheibenschloss an Ihrem Gürtel befestigt ist. Im Falle eines Unfalls kann dieses Verhalten zur Schädigung des Körpers oder sogar zum Tod führen!

Während man das Bremsscheibenschloss auf die Bremsscheibe montiert, muss man sehr vorsichtig agieren, weil die Bremsscheibe heiß sein könnte und dies zu Verbrennungen führen kann.
Weder die Firma AGM, noch die mit ihr verbundenen Firmen, Händler und Verteiler übernehmen die Verantwortung für unangemessene Benutzung des Bremsscheibenschlosses oder des Alarms. Das Bremsscheibenschloss „SAFE GRENADE" ist kein Spielzeug und die Nutzung zu anderen Zwecken als diejenigen, für die es bestimmt ist, kann zu erheblichen gesundheitlichen Schädigungen führen, weshalb alle Forderungen aus unsachgemäßer Handhabung an die oben erwähnten Firmen ausgeschlossen ist. Das Bremsscheibenschloss darf man nicht im Sand liegen lassen, man darf es auch nicht im Wasser versenken, noch langfristig niedrigen Temperaturen aussetzen. Eine Zuwiderhandlung kann zur dauerhaften Beschädigung des Bremsscheibenschlosses führen.
Transport in öffentlichen Verkehrsmitteln: Das Bremsscheibenschloss darf weder in öffentlichen Verkehrsmitteln (z.B. Flugzeug, Zug, U-Bahn, Bus, Straßenbahn) mitgenommen werden, noch ins Handgepäck eingelegt werden. Falls Sie das Bremsscheibenschloss im Hauptgepäck platzieren, sollten Sie die Batterie entfernen, und bei der Gepäcküberprüfung den Transport des Bremsscheibenschlosses melden, da es einer Handgranate ähnlich sieht. Die Bremsscheibenschlösser AGM „SAFE GRENADE" stellen eine einzigartige Sicherungsmethode für Motorräder dar. Sie wurden entworfen, um an der Bremsscheibe eines Kraftrads montiert werden zu können. Sie verfügen über patentierte Anti-Diebstahl-Systeme, die entwickelt wurden, um selbst beharrlichste Diebe abzuschrecken und Wegnahme zu verhindern.
Bitte vergessen Sie nicht, dass keine Sperre und auch kein Schloss eine hundertprozentige Garantie für Diebstahlschutz bieten können.
Zum Thema: Schauen Sie auch bei Youtube.com. Dort finden Sie aussagekräftige Filme zur AGM „SAFE GRENADE"
Im Notfall kontaktieren Się: info@agm-bikers.com
WENN SIE ES NICHT WISSEN, UNSERE SPERRE ERFOLGREICH ZU BEDIENEN – BLEIBT IHNEN NICHTS ANDERES ÜBRIG ALS DEN SPLINT ZU ZIEHEN !